Parts Explosion • Despiece de piezas • Vue éclatée des pièces

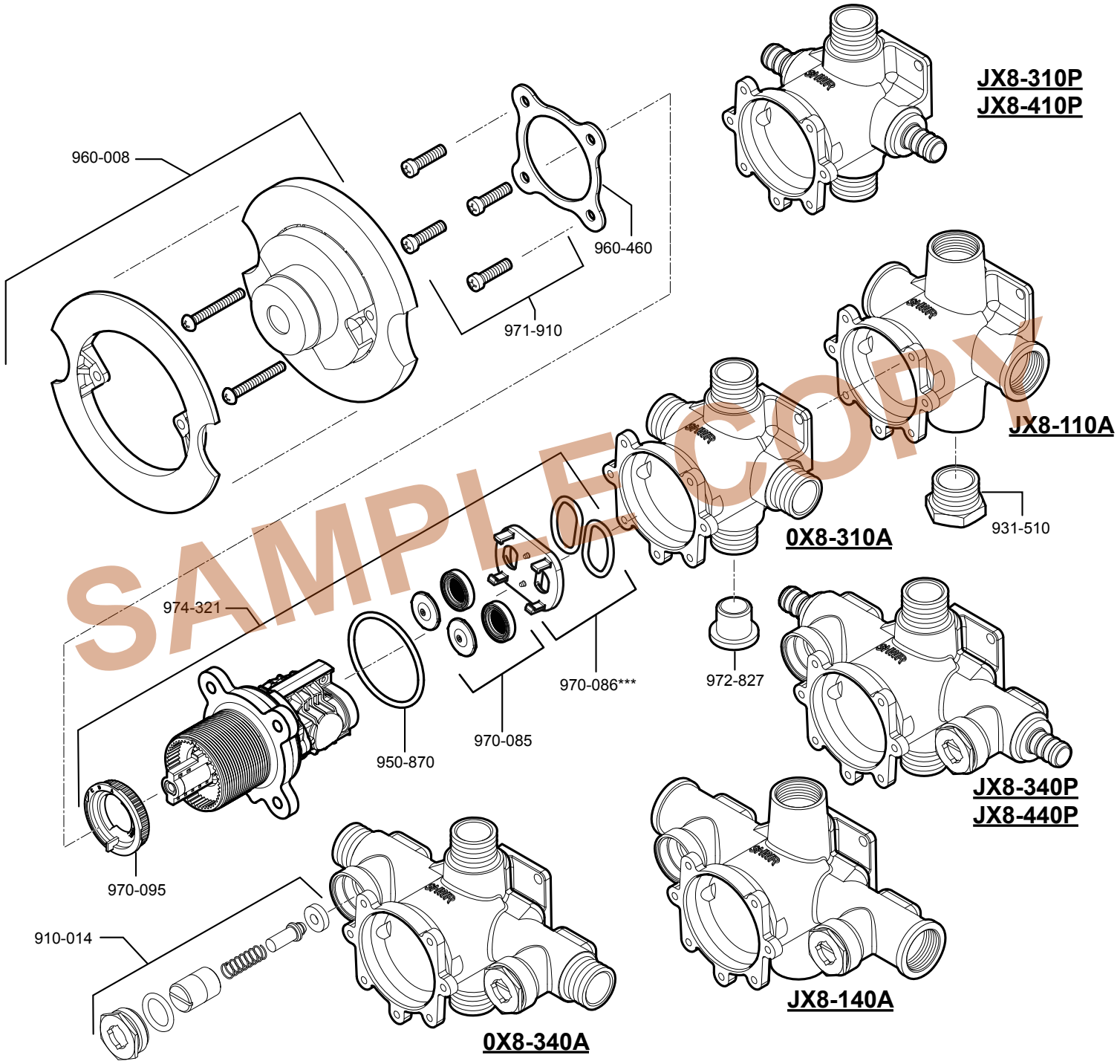

SAMPLE COPY

*** 970-086 is required for bodies 2” deep (see next page)
970-086 se requiere para cuerpos 2” de profundidad (véase la página siguiente)
970-086 est nécessaire pour corps 2” de profondeur (voir page suivante)

Pfister™
19701 DaVinci
Lake Forest, CA 92610
Phone: 1-800-Pfaucet
www.pfisterfaucets.com
Spectrum Brands | Hardware & Home Improvement