Models / Modelos / Modèles
T75P506-▲LHP & T75P606-▲LHP

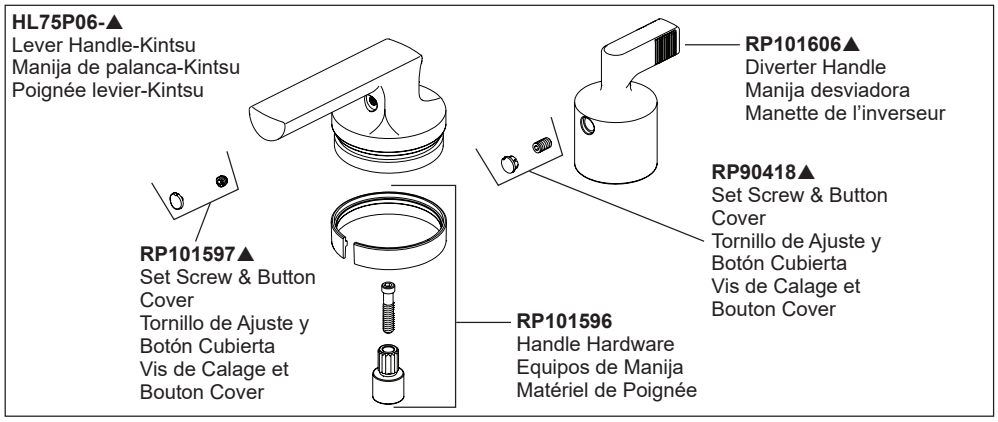

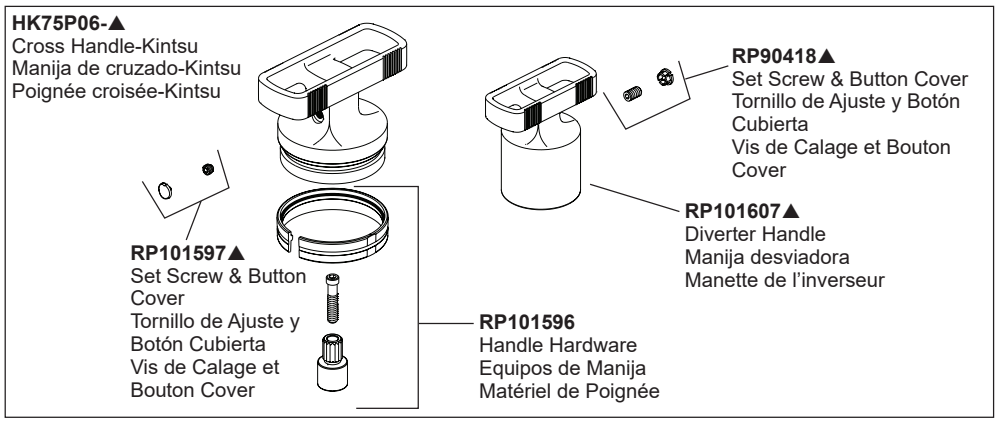

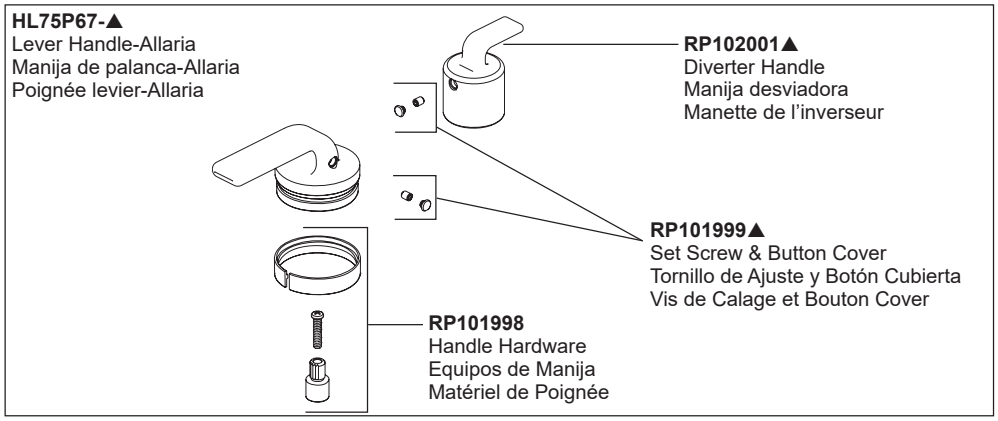

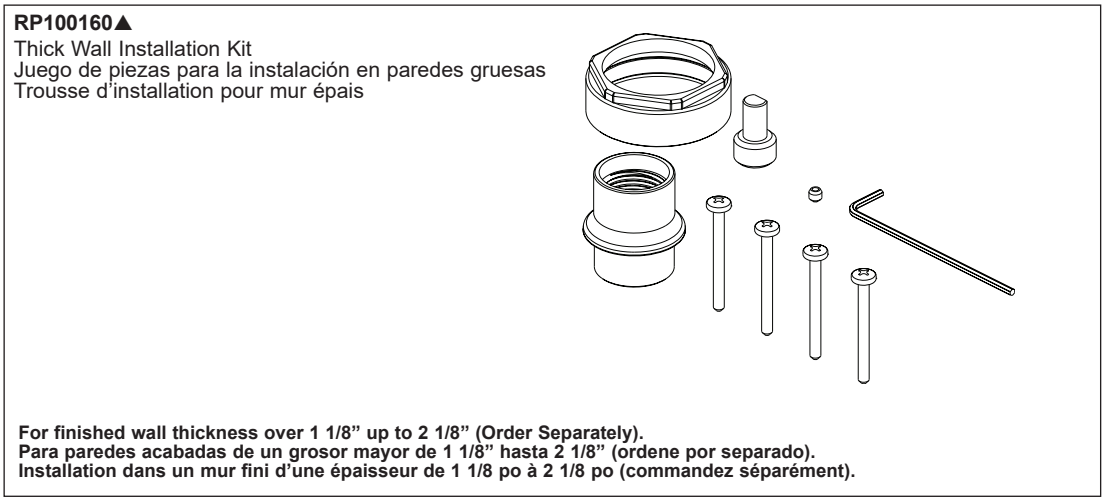

▲Specify Finish/Especifíque el Acabado/Précisez le Fini